ΒΙΟΜΗΧΑΝΙΑ ΑΝΤΛΙΩΝ

Α ΦΟΙ ΠΟΛΙΤΗ Ο.Ε.

ΦΙΛΙΚΩΝ 11 - 121 31 ΠΕΡΙΣΤΕΡΙ, ΤΗΛ. 010 57.24.511 & 57.28.774 - FAX 010 57.52.745

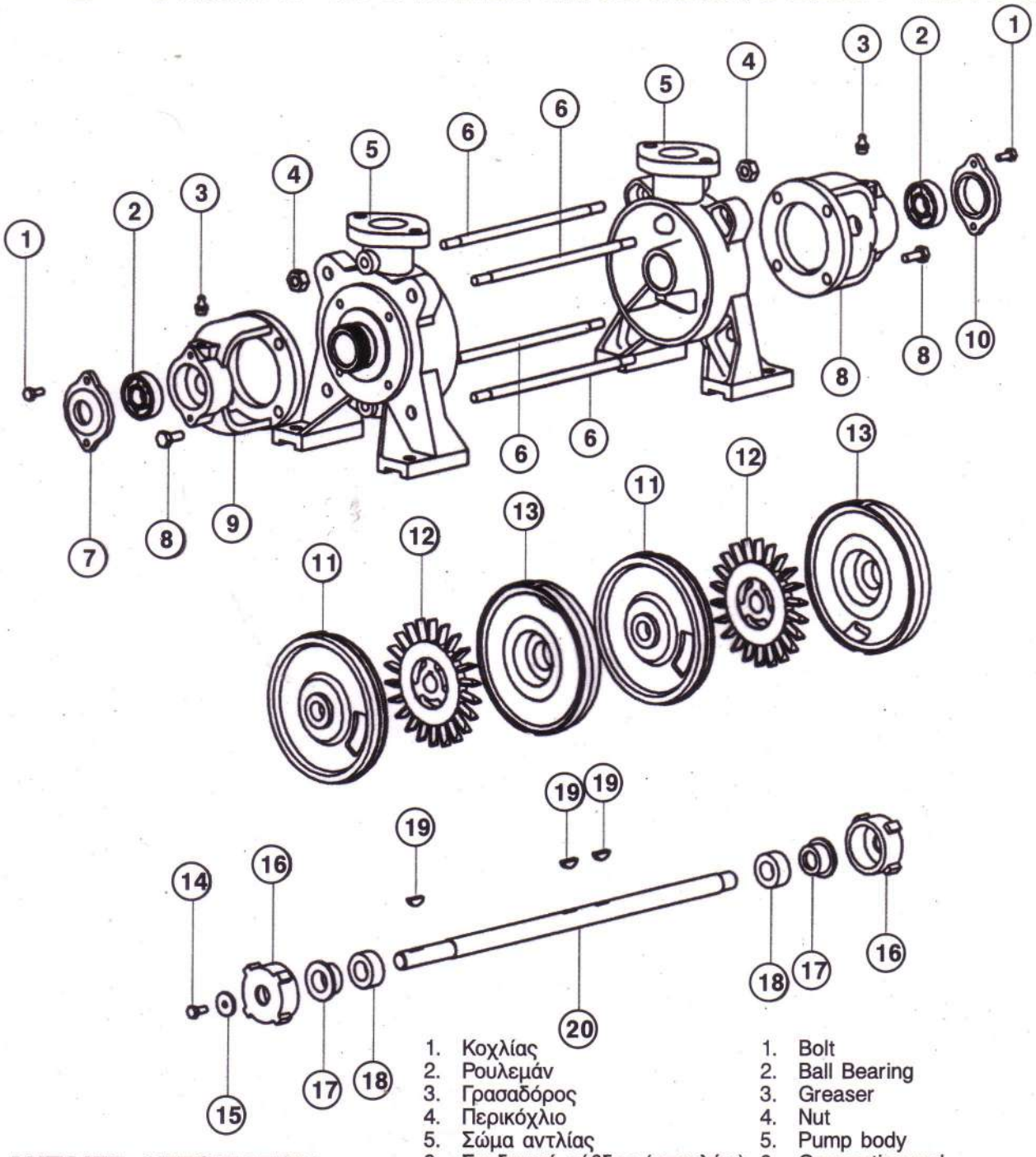

ΑΝΤΛΙΕΣ ΑΥΤΟΜΑΤΟΥ ΑΝΑΡΡΟΦΗΣΕΩΣ ΥΨΗΛΗΣ ΠΙΕΣΕΩΣ

HIGH PRESSURE AUTOMATIC SUCTION PUMPS

1. Κοχλίας	1. Bolt
2. Ρουλεμάν	2. Ball Bearing
3. Γρασαδόρος	3. Greaser
4. Περικόχλιο	4. Nut
5. Σώμα αντλίας	5. Pump body
6. Συνδετική ράβδος (μπουλόνι)	6. Connecting rad
7. Φλαντζάκι	7. Flange
8. Κοχλίας	8. Bolt
9. Μπρακέτο	9. Pump Cradle
10. Φλαντζάκι	10. Flange
11. Δίσκος αναρρόφησης	11. Suction Disk
12. Πτερωτή	12. Impeller
13. Δίσκος κατάθλιψης	13. Extraction Disk
14. Κοχλίας	14. Bolt
15. Ροδέλα	15. Shaft washer
16. Περικόχλιο στυπιοθλίπτη	16. Gland Nut
17. Στυπιοθλίπτης	17. Gland
18. Τερματικό (stop) σαλαμάστρας	18. Gasket washer
19. Σφήνα	19. Cotter
20. Άξονας	20. Shaft